RAM® X-Grip® dupla tapadókorongos rögzítővel 9–11 hüvelykes táblagépekhez – betétlemez

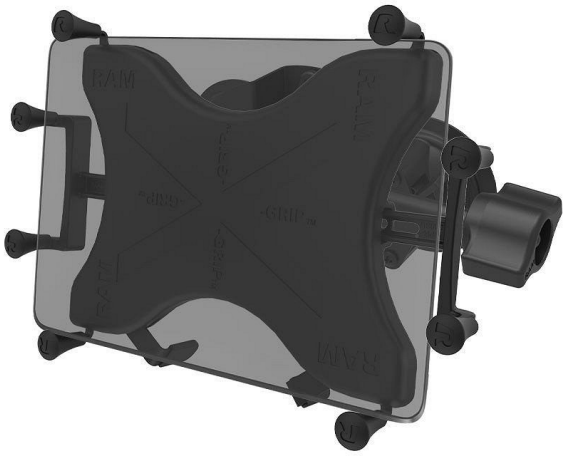

Termékkód: ram-b-189-un9-ala1-kru
Gyári szám: RAM-B-189-UN9-ALA1-KRU
Márka: RAM Mounts

122 860 HUF

Nettó ár: 96 740 HUF

Leírás

A RAM-B-189-UN9-ALA1-KRU két 3,3 hüvelykes Twist-Lock™ tapadókorongból álló talpból, dupla gömbcsuklós karból, hosszabbított rögzítőgombból és 9–11 hüvelykes táblagépekhez való univerzális X-Grip® tartóból áll. A tartó hátoldalán további, könnyen hozzáférhető fogógombok találhatók, amelyekkel gyorsan kioldható a táblagép. A RAM-B-189-UN9-ALA1-KRU szétnyitható és összezárható, így tökéletesen illeszkedik a legtöbb 9–11 hüvelykes táblagéphez, tokkal vagy anélkül, valamint néhány kisebb táblagéphez is. Kérjük, az alábbi méretek alapján ellenőrizze, hogy táblagépe kompatibilis-e az X-Grip®-pel. Az X-Grip® tartóbölcső az alább megadott méreteknek megfelelő kézi eszközökkel kompatibilis. A teljes méret meghatározásakor fontos ellenőrizni a kézi eszköz méreteit a ráhelyezett tokkal, védőhüvellyel vagy védőfóliával együtt.

Gyártói adatlap

- **Nettó súly:** 1.16 kg
- **Bruttó súly:** 1.16 kg
- **Márka:** RAM Mounts
- **EAN kód:** 793442124686

Specifikáció

- **Mellékelt rögzítőelemek:** Szerelési rögzítőelemek
- **Tartó méretei:** Max. magasság: 10.25" (opcionális támaszokkal), Szélességtartomány: 6.25" - 8.1", Max. mélység: .875"
- **Tapadókorong mérete:** 3.3" átmérő alap, teljes szélesség 7.95"
- **Aljzattól aljzatig mért hossz:** 3"
- **Golyóméret:** B méret (1")
- **Terhelhetőség:** Normál használat: 2 font, Ipari használat: 1 font

- **Anyagok:** porszórt bevonatú acél, tengerhajózásra alkalmas alumínium, nagy szilárdságú kompozit
- **Csomagolás típusa:** Fóliazacskó







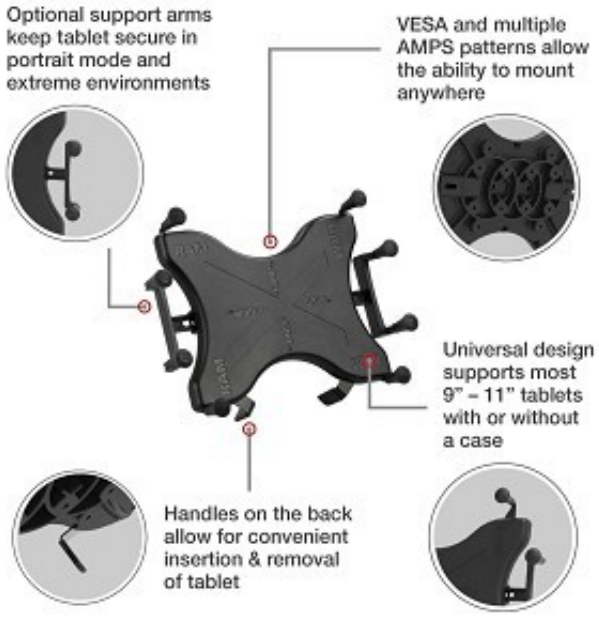

Compatible Device Dimensions

Using Optional Supports

Portrait

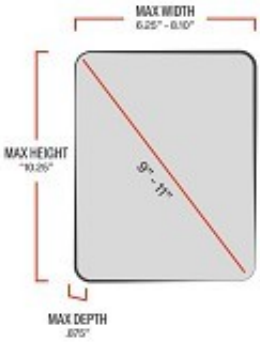

Landscape

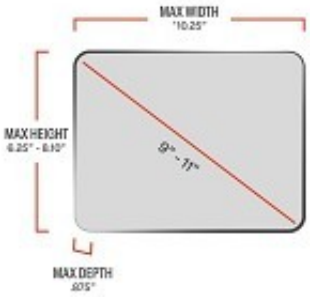

*10.25" max only applies when using **both optional supports**. If only one or no supports are used, there is no maximum height (portrait) or width (landscape).

When to Use Optional Supports

1 In Portrait Mode

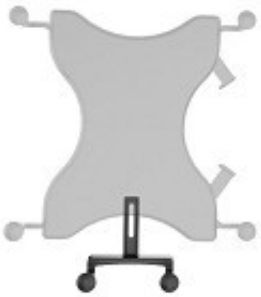

Use one support for the bottom

2 In Rugged Environments

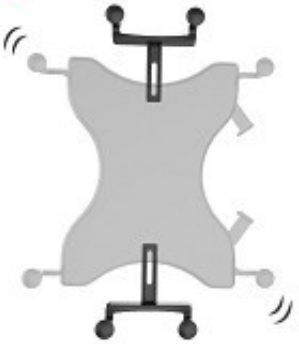

Use additional supports