RAM ROD® válaszfalra vagy sík felületre szerelhető talp



Termékkód: ram-114bmpu
Gyári szám: RAM-114BMPU
Márka: RAM Mounts

6 690 HUF

Nettó ár: 5 268 HUF

Leírás

A kombinált szerelőtalp sík felületre, például fedélzetre, vagy függőleges felületre szerelhető. A szerelőtalp reteszelőmechanizmussal rendelkezik: a bottartó eltávolításához az oldócsapot ki kell oldani. Kompatibilis a RAM csapos és bordás csapos bottartókkal, valamint a RAM ék alakú rögzítőelemekhez való gömbadapterekkel.

Gyártói adatlap

- **Nettó súly:** 0.13 kg
- **Bruttó súly:** 0.13 kg
- **Márka:** RAM Mounts
- **EAN kód:** 793442933011

Specifikáció

- **Anyagok:** nagy szilárdságú kompozit
- **Csomagolás típusa:** Fóliazacskó
- **Lyukminta:** 1.3" x 3.19"



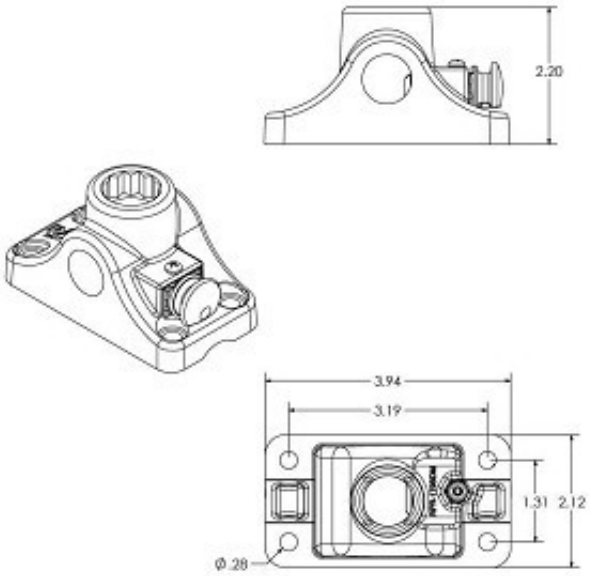
2.20
3.94
3.19
1.31
2.12
Ø .28