RAM® kerek lemez gumigömbbel – B méret



Termékkód: ram-b-202u
Gyári szám: RAM-B-202U
Márka: RAM Mounts

5 010 HUF

Nettó ár: 3 945 HUF

Leírás

A RAM-B-202U egy 1″ átmérőjű, B méretű gumigömbből áll, amely egy 2,5″ átmérőjű kerek lemezhez csatlakozik. Ez a rögzítőelem az univerzális AMPS furatkiosztásnak megfelelő, előre kifúrt furatokkal rendelkezik.

Gyártói adatlap

- **Nettó súly:** 0.07 kg
- **Bruttó súly:** 0.07 kg
- **Márka:** RAM Mounts
- **EAN kód:** 793442002137

Specifikáció

- **Lemez mérete:** 2.5" átmérő
- **Golyóméret:** B méret (1")
- **Terhelhetőség:** Normál használat: 2 font, Ipari használat: 1 font
- **Anyagok:** tengerhajózásra alkalmas alumínium
- **Csomagolás típusa:** Fóliazacskó
- **Lyukminta:** 4-lyukas AMPS: 1.181" x 1.496", 3-lyukas 120-fokos: 1.812" átmérő



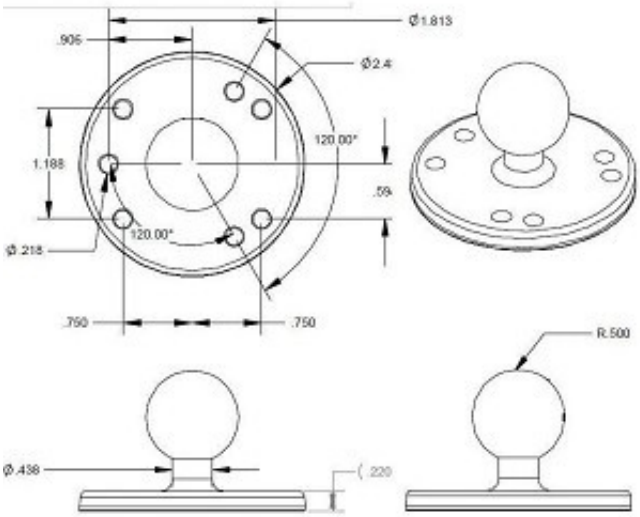
Ø1.813
.905
Ø2.4
120.00°
1.188
.59
120.00°
Ø .218
.750
.750
R.500
Ø.438
.220