RAM® Finger-Grip™ univerzális tartó 3"-os négyzetes oszlophoz való bilincses rögzítéssel



Termékkód: ram-b-247-3-un4u
Gyári szám: RAM-B-247-3-UN4U
Márka: RAM Mounts

55 200 HUF

Nettó ár: 43 465 HUF

Gyártói adatlap

- **Nettó súly:** 0.66 kg
- **Bruttó súly:** 0.66 kg
- **Márka:** RAM Mounts
- **EAN kód:** 793442939006

Specifikáció

- **Mellékelt rögzítőelemek:** Szerelési rögzítőelemek, (2) 5/16"-18 x 3" gépcsavar, (2) 5/16"-18 nejlonbetétes önzáró anya
- **Tartó méretei:** Magasságtartomány: 7.25" max. (opcionális támaszokkal), Szélességtartomány: 1.25" - 3.5", Max. mélység: 1.5"
- **Szorítási tartomány:** 3" Max. szélesség
- **Aljzattól aljzatig mért hossz:** 3"
- **Golyóméret:** B méret (1")
- **Terhelhetőség:** Normál használat: 2 font, Ipari használat: 1 font
- **Anyagok:** tengerhajózásra alkalmas alumínium, nagy szilárdságú kompozit
- **Csomagolás típusa:** Fóliazacskó

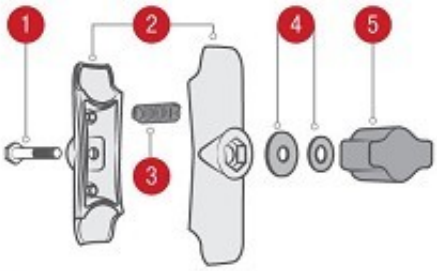

1. Center bolt bridges the gap between both halves of the socket arm
2. This socket technology allows for almost infinite adjustment and perfect viewing angles.
3. A single spring inside the arm opens the end sockets, allowing you to pivot the ball and socket connection.
4. Stainless steel and nylon washers ensure smooth and secure friction when tightening your mount.
5. High strength knob with brass threading keeps your mount tight for the long term.

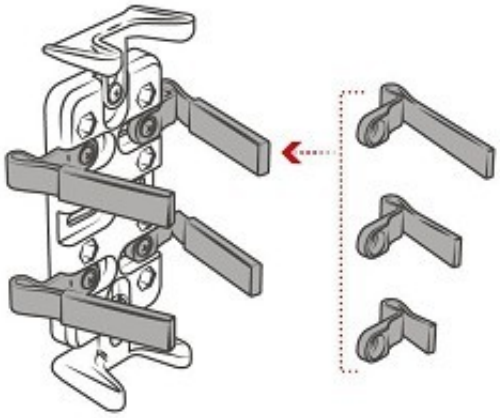

Different finger sizes
to accommodate different device thicknesses

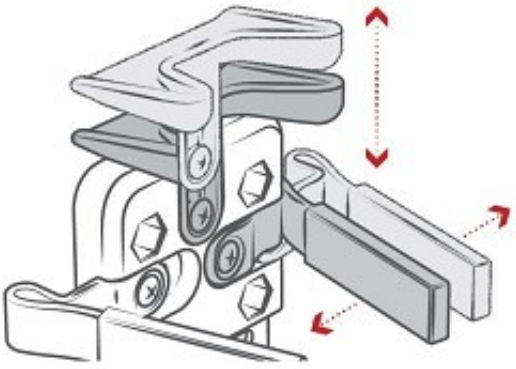

Universal holder with
flexible rubber-coated fingers
to provide a secure grip of your device;
fingers open by squeezing the ends



Multiple slotted holes
to accommodate buttons and ports